LIGHT IT LIKE IT

Proxima HYBRID

防水激光三合一 500

采用 500W 激光模组为光源
整灯光通量 23000 流明
出光角度 0.9 ~ 38°变焦
10 米光照度 760000 Lux
色温 8500 K
IP66 防护等级，无惧风雨、粉尘等恶劣环境，室内外皆可使用

光学

- 光源：500W 激光模组
- 整灯输出光通量：23000 Lm
- 光束模式角度：0.9 ~ 17.3°
- 图案模式角度：2.3 ~ 25.5°
- 染色模式角度：3.7 ~ 38°
- 色温：8500K
- 出光口直径：180 mm
- 光源寿命：>20000 H
- 光照度：760000 Lux@10 米

效果

- 快速电子频闪：1 ~ 25Hz
- 旋转图案盘：12+1
- 旋转图案片尺寸：外径 11mm/ 内径 5mm/ 厚度 1.1mm
- 固定图案盘：22+1
- 颜色盘：17+1
- CMY
- 棱镜盘：盘一 (6 排镜) / 盘二 (8 棱镜 +12 棱镜 +24 棱镜)
- 重雾化
- 带火盘

控制和编程

- 控制通道：29/36 CH
- 协议：标准 DMX512 协议，RDM 协议，ArtNet/sACN
- 数据连接：三芯 XLR 输入 / 输出，RJ45 输入 / 输出
- 显示：2.4 寸 LCD 显示屏
- NFC：灯具无需上电，可直接通过 CKC APP 进行灯具设置、诊断和其它功能

软件

- 通过 DMX 信号更新软件方便快捷
- 静音风机，智能调速
- 温度智能保护，确保光源的使用寿命

X，Y 轴运动角度

- X 轴：无极旋转 16bit 精度扫描
- Y 轴：270° 8bit/16bit 精度扫描

灯体结构和散热

- 铝合金结构 + 阻燃工程塑料外壳
- 风扇散热
- 抗盐腐

电源和功率

- 输入电压：AC 100V ~ 240V 50/60Hz
- 额定功率：650 W
- 功率因数：0.99

其他

- 防护等级：IP66
- 工作环境：-40°C ~ 45°C
- 启动环境：-20°C ~ 45°C

尺寸重量

- 尺寸：423 × 286 × 688 mm
- 净重：33 kgs(快锁灯钩版)/34.2 kgs(折叠灯钩版)

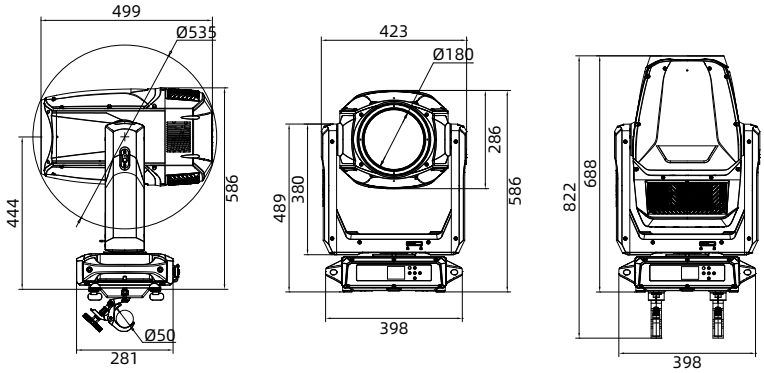

亮度图

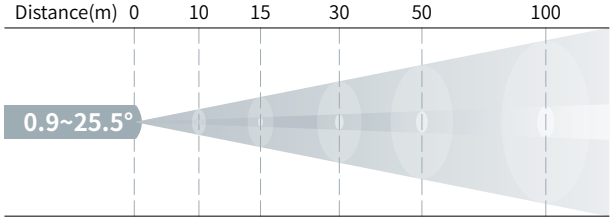

Lux 0.9°	760000	370000	84500	30400	7600
Diameter(m)	0.16	0.24	0.47	0.79	1.57
Lux 2.3°	400000	150000	37300	13400	3360
Diameter(m)	0.40	0.60	1.20	2.01	4.01
Lux 17.3°	3864	1910	530	191	
Diameter(m)	3.04	4.56	9.13	15.21	
Lux 25.5°	3180	1613	449	161	
Diameter(m)	4.53	6.79	13.58	22.63	

旋转图案

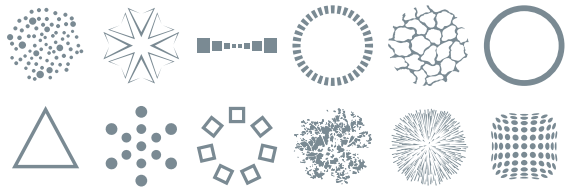

固定图案

颜色

火盘

棱镜

雾化